Nowodvorski LIGHTING

KARTA KATALOGOWA

MODEL OPRAWY	**MOTIVE LED L 10313**
GRUPA KATALOGOWA	**—**
KRAJ POCHODZENIA	**MADE IN POLAND**

TYP ŹRÓDŁA ŚWIATŁA	**LED**
ŹRÓDŁA ŚWIATŁA	**Zintegrowane**
MAX MOC	**16W**
ZAWIERA ŹRÓDŁO ŚWIATŁA	**Tak**
IP	**IP20**
PRZEZNACZENIE	**Wewnętrzna**
ŻYWOTNOŚĆ	**30000h**

TEN PRODUKT 10313 ZAWIERA ŹRÓDŁO ŚWIATŁA COB 12V 480 2835 IP20 WARM O KLASIE ENERGETYCZNEJ: F

WYMIARY OPAKOWANIA (DŁ./SZER./WYS.)	**122cm/21cm/8.5cm**
WAGA NETTO/BR	**0.305kg/0.86kg**
METODA MONTAŻU	**Montaż bezpośredni**
KOLOR WIODĄCY/DOPEŁNIAJĄCY	**Czarny,Biały**
WŁĄCZNIK	**Tak**
MATERIAŁ	**Aluminium lakierowane,Tworzywo sztuczne PC**
STYL	**Nowoczesny**
KLASA OCHRONNOŚCI	**I**
ZASILANIE	**~220-230V/50/60Hz**

WYMIARY

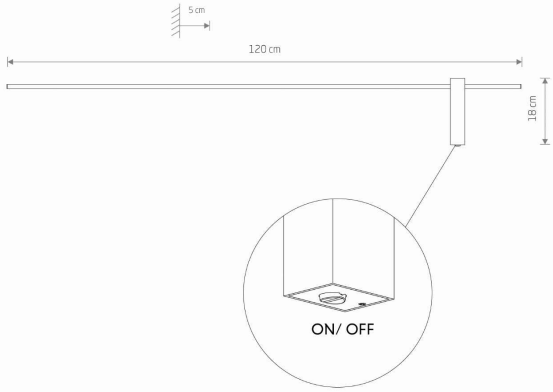

5 9 0 3 1 3 9 1 0 3 1 3 8

Item No.	POWER	COLOR TEMP	LUMEN	BEAM ANGLE	CRI	IP	LED BRAND	DRIVER BRAND	LIFETIME	WARRANTY
10313	16W	3000K	540lm	100°	>90	IP20	—	—	30000h	—