Maxlight H0081 Hit II

Dane techniczne

Kod produktu:	H0081
EAN:	5903351004152
Rodzina opraw:	HIT
Sposób montażu:	Oświetlenie techniczne
Wymiary:	W 21.5 cm, H 8.5 cm, D 11.5 cm
Kolor:	biały
Materiał:	metal
Klasa szczelności:	IP20

Typ źródła światła:	GU10
Ilość źródeł światła:	2
Moc:	50 W
Możliwość ściemniania:	zależy od zastosowanego źródła światła
EPREL:	nie dotyczy

Rysunek techniczny

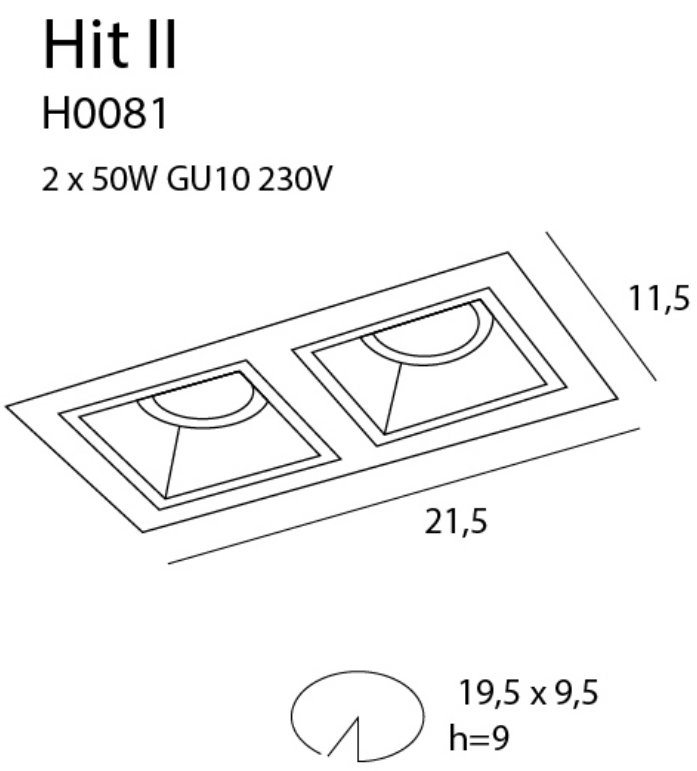

H0081 Hit II

Oświetlenie techniczne, Wpuszczane

MAXLIGHT





Inne produkty z tej rodziny

KOD	Wielkość	Moc	Kolor
H0080	D 11.5 cm	50 W	biały
H0090	D 11.5 cm	50 W	czarny
H0091	D 11.5 cm	50 W	czarny

H0081 Hit

Wygenerowano 2026-10-22

Tech	IP20	GU10