Maxlight H0124 Halo C

Dane techniczne

Kod produktu:	H0124
EAN:	5903351022774
Rodzina opraw:	HALO
Sposób montażu:	Oświetlenie techniczne
Wymiary:	H 12.3 cm, D 5 cm, Ø 5 cm
Kolor:	biały
Materiał:	aluminium
Klasa szczelności:	IP20

Typ źródła światła:	LED
Ilość źródeł światła:	1
Moc:	7 W
Barwa światła:	3000K CRI92
Strumień świetlny:	590 lm
Kąt świecenia:	36
Możliwość ściemniania:	nie
EPREL:	1116742

Rysunek techniczny

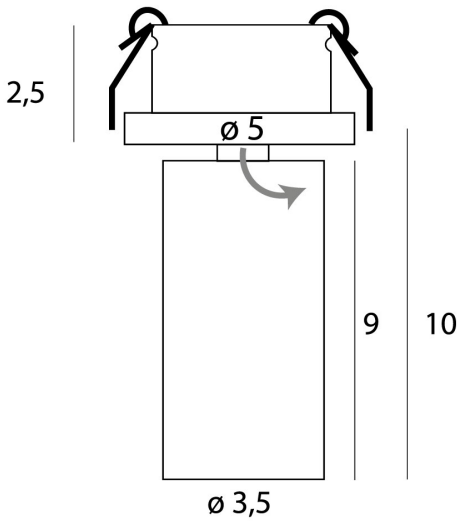

H0124 Halo C

Oświetlenie techniczne, Wpuszczane

MAXLIGHT





Inne produkty z tej rodziny

KOD	Wielkość	Moc	Kolor
H0125	Ø 5 cm	7 W	czarny
H0126	Ø 5 cm	9 W	biały
H0127	Ø 5 cm	9 W	czarny

H0124 Halo

Wygenerowano 2026-10-22

Tech	IP20	LED	3000K	CRI 92