Maxlight P0604D Cayenne 3

Dane techniczne

Kod produktu:	P0604D
EAN:	5903351023023
Rodzina opraw:	CAYENNE
Sposób montażu:	Lampy wiszące
Wymiary:	L 180 cm, Ø 94 cm
Kolor:	miedź szczotkowana
Materiał:	metal
Klasa szczelności:	IP20

Typ źródła światła:	LED
Ilość źródeł światła:	1
Moc:	130 W
Barwa światła:	3000K
Strumień świetlny:	3966 lm
Możliwość ściemniania:	tak - ściemnianie fazowe
EPREL:	G 2629721

Rysunek techniczny

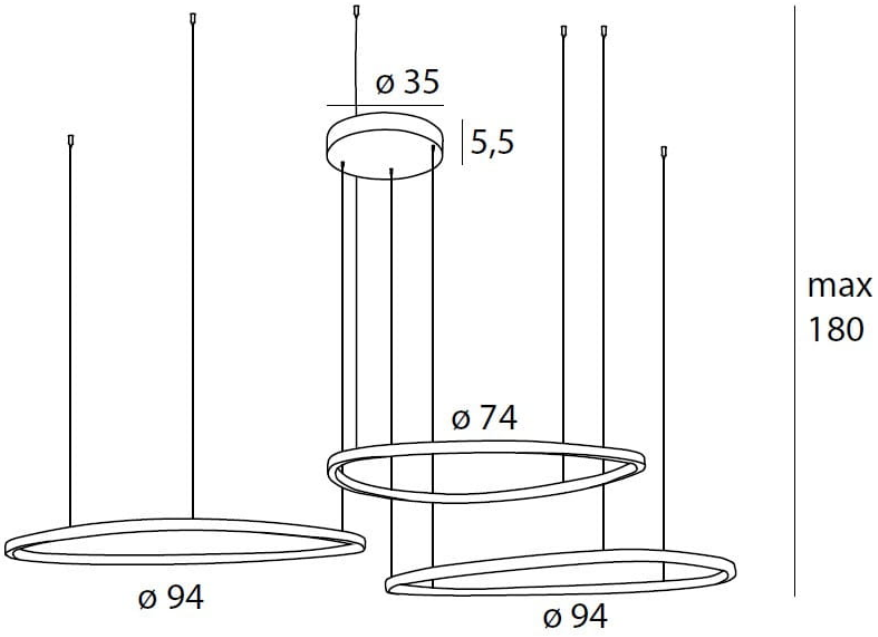

P0604D Cayenne 3

Lampy wiszące

MAXLIGHT



Inne produkty z tej rodziny

KOD	Wielkość	Moc	Kolor
P0605D	L 180 cm	27 W	miedź szczotkowana
P0606D	L 180 cm	37 W	miedź szczotkowana
P0661D	L 180 cm	27 W	czarny szczotkowany

P0604D Cayenne

Wygenerowano 2026-10-22

Deco	IP20	LED	3000K