Maxlight P0606D Cayenne 80 cm

Dane techniczne

Kod produktu:	P0606D
EAN:	5903351023047
Rodzina opraw:	CAYENNE
Sposób montażu:	Lampy wiszące
Wymiary:	L 180 cm, Ø 74 cm
Kolor:	miedź szczotkowana
Materiał:	metal
Klasa szczelności:	IP20

Typ źródła światła:	LED
Ilość źródeł światła:	1
Moc:	37 W
Barwa światła:	3000K
Strumień świetlny:	1732 lm
Możliwość ściemniania:	tak - ściemnianie fazowe
EPREL:	2629721

Rysunek techniczny

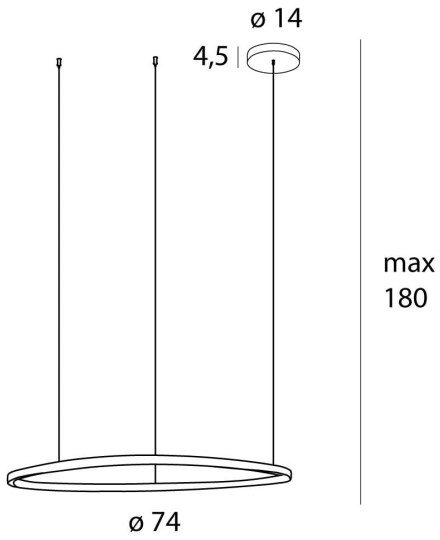

P0606D Cayenne 80 cm

Lampy wiszące

MAXLIGHT

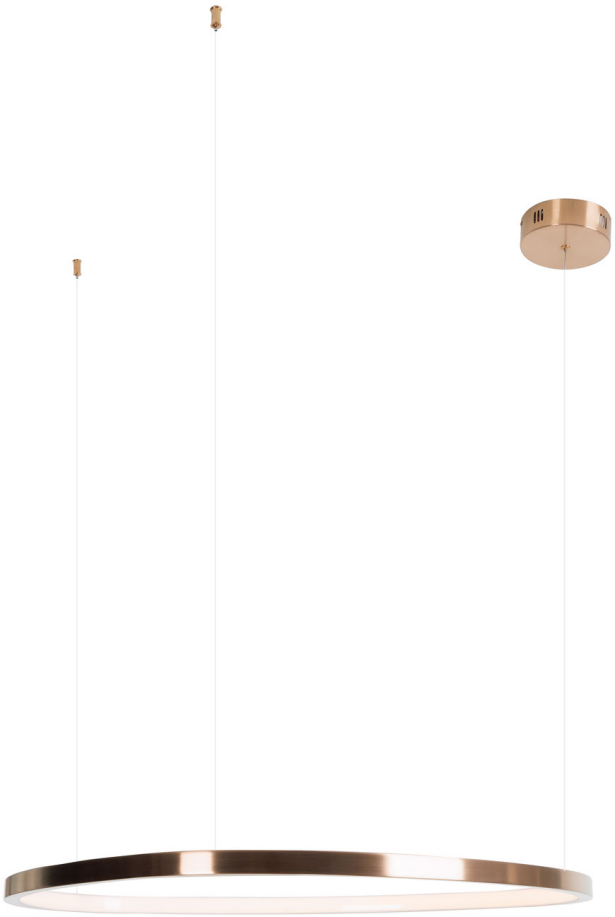

Inne produkty z tej rodziny

KOD	Wielkość	Moc	Kolor
P0605D	L 180 cm	27 W	miedź szczotkowana
P0604D	L 180 cm	130 W	miedź szczotkowana
P0661D	L 180 cm	27 W	czarny szczotkowany

P0606D Cayenne

Wygenerowano 2026-10-22

Deco	IP20	LED	3000K